注意事項：

1. 訂製品工作天為 7~10 天。
2. 訂製品價格以報價單為準，簽單確認後視為下單，不可退換貨。
3. 請勿使用酸、鹼清潔劑清潔產品。
4. 須安裝於乾濕分離的乾空間，以延長產品壽命。
5. 產品顏色及樣式均以實品為準，若有更改，恕不另行通知。
6. 本公司保留一切有關產品修改或改進產品材料、品質、規格與停產等之權利。

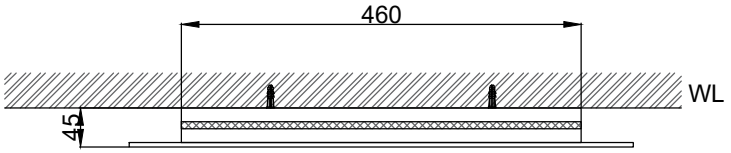

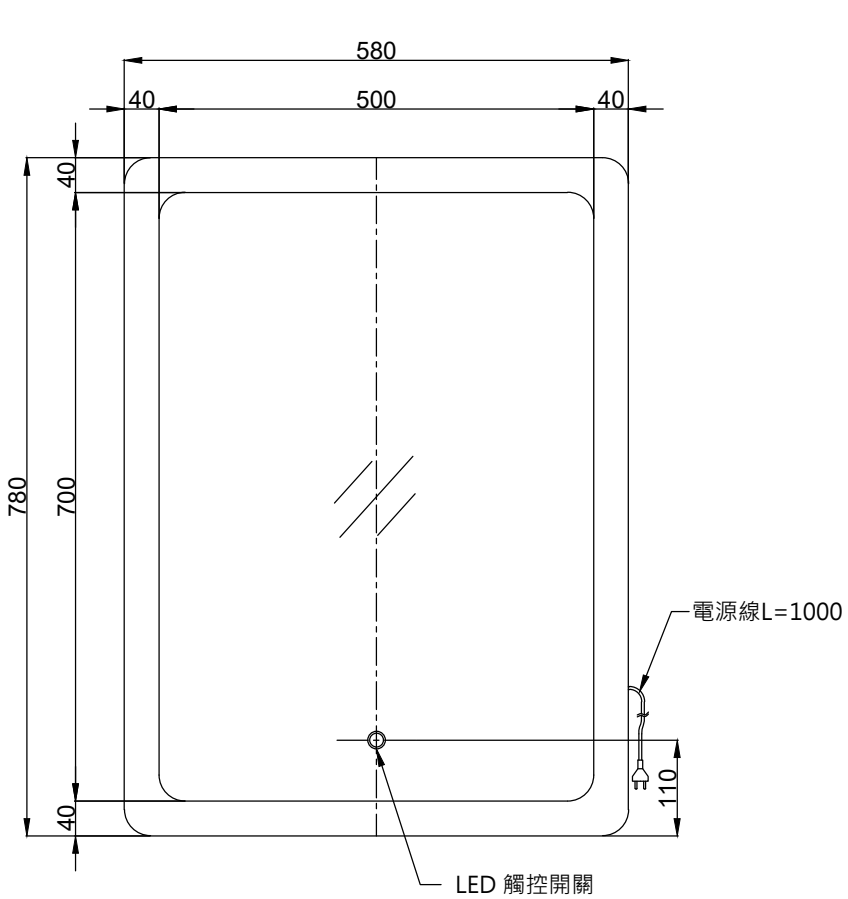

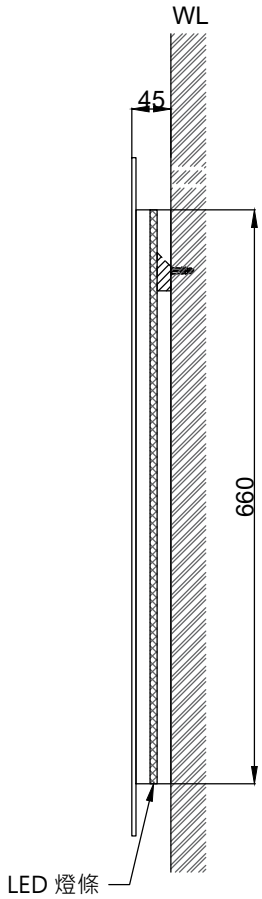

電源：110V

京典衛浴	最後修改日期 2022年07月13日	製圖 Yuan	比例 1:8	品名 附燈防霧化妝鏡
	備註	審核 Chia	單位 mm	型號 M1017

A4