注意事項：

1. 請勿使用酸、鹼清潔劑清潔產品。
2. 依 CNS 國家標準瓷器尺寸許可差為正負 5%，最大不超過 2.5cm。
3. 產品顏色及樣式均以實品為準，若有更改，恕不另行通知。
4. 本公司保留一切有關產品修改或改進產品材料、品質、規格與停產等之權利。

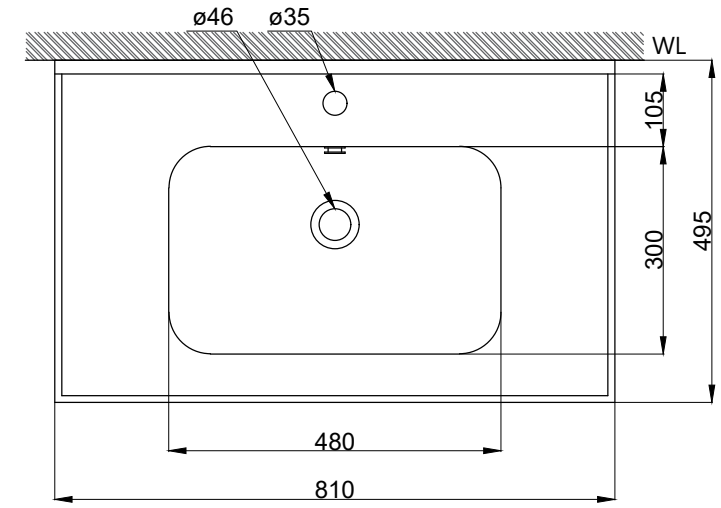

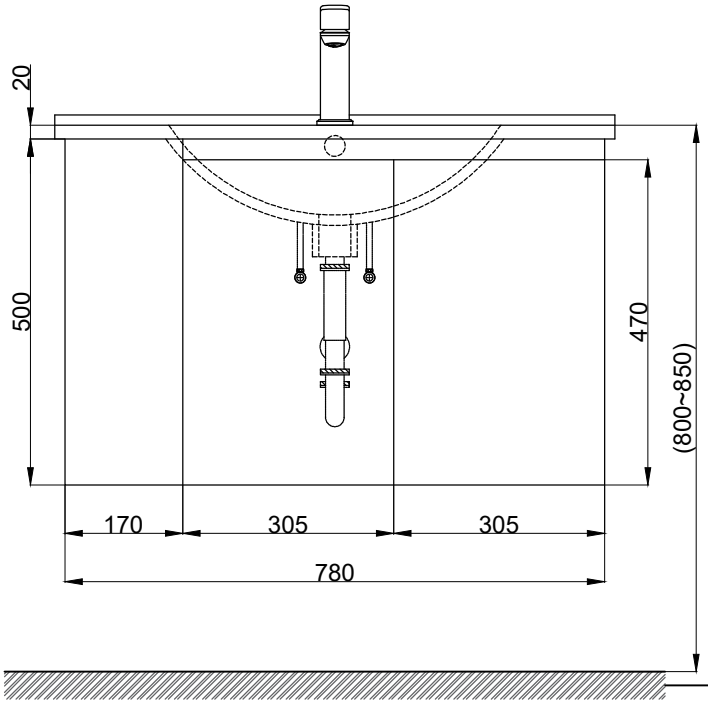

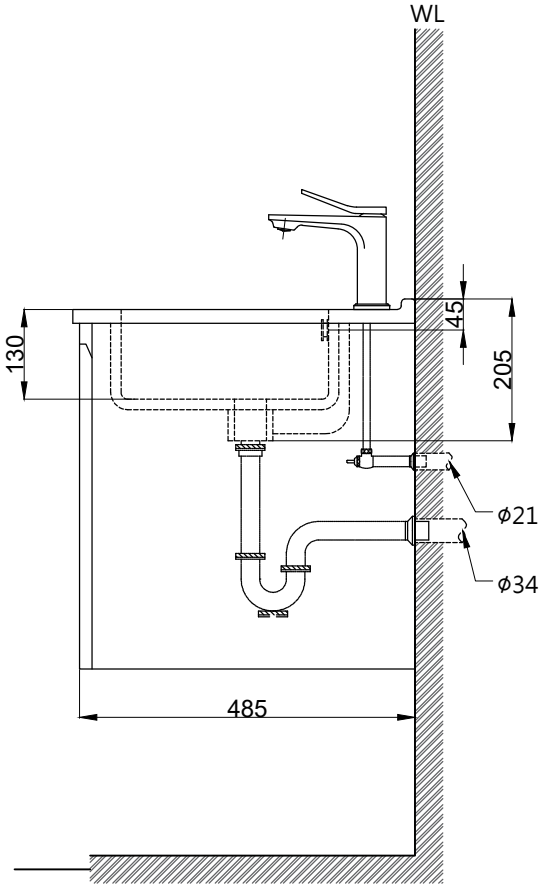

容水量約8L

(　　)內為建議尺寸

京典衛浴	最後修改日期 2020年09月10日	製圖 Robin	比例 1:10	品名 盆櫃組+臉盆單孔龍頭
	備註	審核 Chia	單位 mm	型號 L8811+H8811-5B+F8056

A4